원목 평상 만들기 도면

마당·옥상·텃밭에 두는 1800×1200, 높이 약 40cm 평상입니다. 방부목 데크재로 상판을 깔고, 2×4로 틀, 4×4로 다리를 세웁니다.



재단 목록 (톱날 3mm 감안)

부분	자재 · 재단 크기	필요 수량
상판	데크재 25×140 · 1790mm 8장 (사이 간격 약 10mm)	4개 (3600mm 기준)
틀·장선	2×4(38×89) · 긴 쪽 1790mm 2개, 짧은 쪽·가운데 1124mm 4개	3개 (3600mm 기준)
다리	4×4(89×89) · 375mm 6개	1개 (3600mm 기준)

만드는 순서

1. 틀(1790×2, 1124×4)을 직사각형으로 짜고 모서리를 피스로 고정합니다.
2. 다리 6개를 네 모서리와 긴 쪽 가운데에 붙입니다.
3. 상판 8장을 10mm 간격으로 올리고 장선마다 피스 2개씩 박습니다.
4. 모서리를 사포로 다듬고 오일스테인을 바르면 오래 갑니다.

준비할 자재·공구

- ☐ 방부목 데크재
- ☐ 방부목 2×4
- ☐ 방부목 4×4
- ☐ 데크 피스(스테인리스)
- ☐ 오일스테인

자재·재단은 매장에서 한 번에.
이 도면을 보여주시면 바로 재단해 드립니다.
재단비 12T 이하 1컷 1,000원~ (두께별)

© 영진종합목재. 개인 사용·인쇄는 자유, 무단 재배포·상업적 사용 금지.

원목 평상 만드는 순서 그림 설명서

빨간 테두리가 그 단계에서 새로 붙이는 부재입니다.

원목 평상 만드는 순서

1

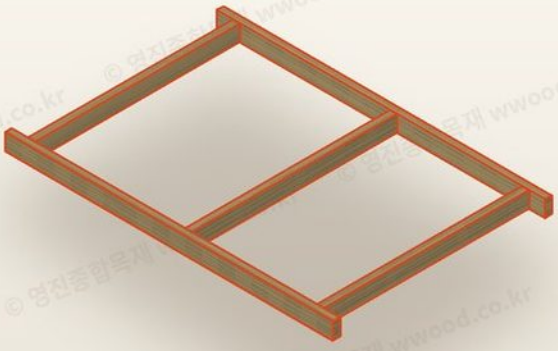

틀(1790×2, 1124×4)을 직사각형으로 짜고 모서리를 피스로 고정합니다.

2

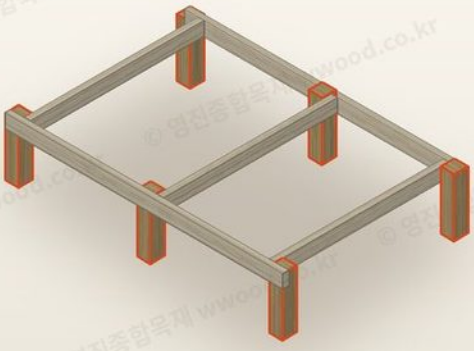

다리 6개를 네 모서리와 긴 쪽 가운데에 붙입니다.

3

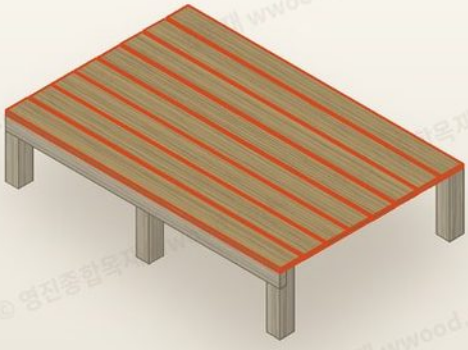

상판 8장을 10mm 간격으로 올리고 장선마다 피스 2개씩 박습니다.

4



모서리를 사포로 다듬고 오일스테인을 바르면 오래 갑니다.

© 영진종합목재 wwood.co.kr

© 영진종합목재. 개인 사용·인쇄는 자유, 무단 재배포·상업적 사용 금지.